Movelite™ WireFree 35 RTS

ProTex

Беспроводной
шторный привод
с аккумулятором

Новинка
2020

somfy Building happiness

Movelite™ Wirefree 35 RTS

Комфорт и элегантность больше не роскошь

ДИЗАЙН
Отсутствие проводов
Элегантность: Единый белый корпус
Аккумулятор спрятан внутри привода

ПРОСТАЯ УСТАНОВКА
Нет необходимости в проводке
Совместимость со всеми комплектациями карнизов Somfy

КОМФОРТ
Функция Touch motion
Ручное управление
в случае разрядки аккумулятора

ДОСТУПНОСТЬ
Технологии Somfy
доступные для всех

ПРОСТАЯ ИНТЕГРАЦИЯ
Зарядка два раза в год
Съемный аккумулятор.
Простая зарядка: аккумулятор может оставаться в приводе или снят

WE ARE So Open!
CONNEXOON WINDOW
TaHoma®

2 года гарантия на аккумуляторную батарею

Movelite™ Wirefree 35 RTS – Основные функции

- Основные функции:
  - Отрыть/Закрыть/Стоп
  - Промежуточное положение «my»
  - Функция Touch motion
  - Ручное управление
  - Регулируемые конечные положения
- Макс. Вес штор: 35 кг
- Макс. Длина карниза: 6 м (только прямой карниз)
- 6 месяцев автономной работы (карниз 4 м, вес штор 35 кг, центральное открытие, 1 цикл откр./закр. в день)

Movelite™ Wirefree 35 RTS - Комплектующие

- Movelite 35 WF RTS совместим со всеми существующими комплектующими Somfy для шторных карнизов

Премиум

Малошумные комплектующие

Усиленные комплектующие

Комплектующие для средней нагрузки

Бюджет

Малошумные комплектующие

Используете малошумные бегунки и каретки для создания «тихого» карниза

1782922

1782921

Усиленные комплектующие

Комп. для средней нагрузки

Универсальные комплектующие

Movelite™ Wirefree 35 RTS - Совместимость

Радиопульты Situo/Telis RTS

Настенные радиопередатчики
Smoove Open/Close RTS

Connexoon RTS
Tahoma RTS

Movelite™ Wirefree 35 RTS

Применение

Привод:

Артикул	Наименование
1240365	Привод Movelite™ Wirefree 35 RTS

Универсальность:

- Классический тип штор, шторы с цилиндрическими складками, шторы с тройными складками
- Боковое или центральное открытие
- Установка с левой или правой стороны

	3 м	6 м	10 м
A	35 кг	35 кг	
B	35 кг	35 кг	

ProTex

somfy Building happiness

Movelite™ Wirefree 35 RTS

Применение

Размеры:

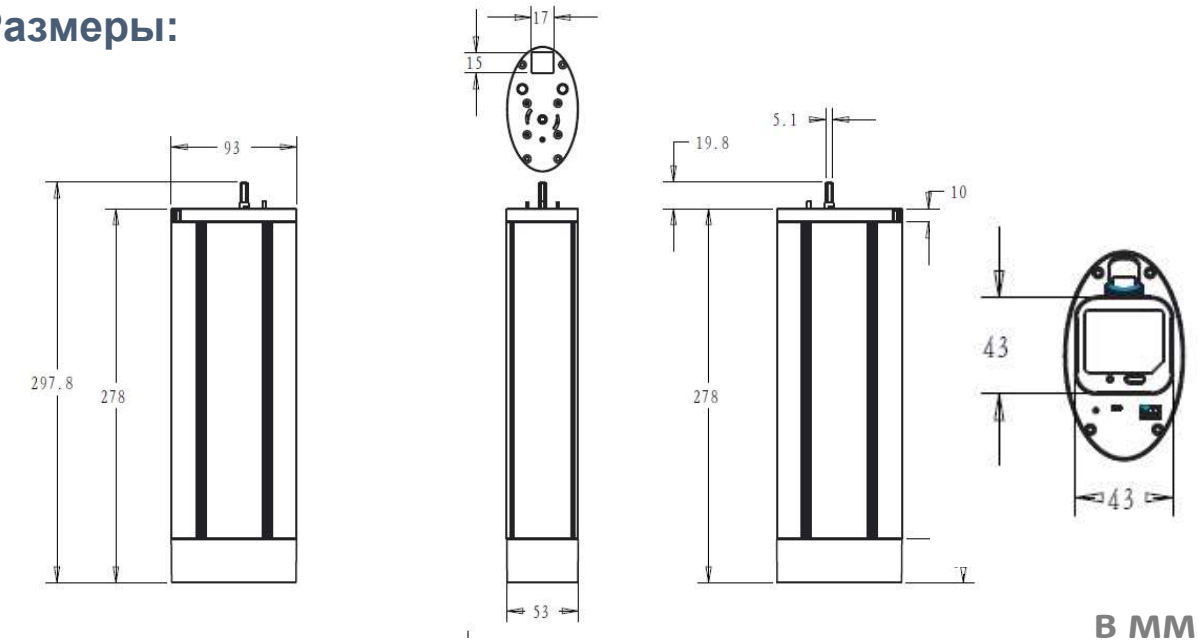

В ММ

Movelite™ Wirefree 35 RTS

Применение

Совместимость с комплектующими:

Movelite 35 WF RTS :

- Вес штор до 35 кг
- Прямой карниз до 6 м

Movelite 35 WF RTS совместим со всеми существующими комплектующими Somfy для шторных карнизов

- Не используйте комплектующие других производителей
- Карниз должен быть установлен строго горизонтально

Movelite™ Wirefree 35 RTS

Применение

Аккумуляторная батарея:

- Заряжаемая Li-ion аккумуляторная батарея
- Емкость: 2000 мАч, напряжение: 14,8 В
- Автономность: 6 месяцев автономной работы (карниз 4 м, вес штор 35 кг, центральное открытие, 1 цикл откр./закр. в день)
- Таблица со сроками автономной работы на след. слайде
- Зарядка осуществляется через зарядное устройство USB (поставляемое Somfy)
- USB кабель 4 м (в комплекте с приводом)
- Максимальное время зарядки: 9 часов
- Используйте только аккумулятор Somfy

Артикул	Наименование
9025268	Аккумуляторная батарея Movelite Wirefree Li-ion

Movelite™ Wirefree 35 RTS

Применение

Таблица автономной работы:

***Тестирование на карнизе 4 м, вес штор 35 кг, открытие от центра, 1 цикл откр./закр. в день**

Данные красного цвета получены методом расчёта.

Автономность работы зависит от следующих факторов:

1. Конструкция карниза
- Вес шторы
- Длина карниза
- Одностороннее или двухстороннее открытие

2. Частота использования
- Кол-во циклов откр./закр. в день

3. Условия эксплуатации
- Влияние других радиоустройств по близости (433 МГц)
- Температура в помещении
- Срок использования

	Автономная работа (месяцы)			
Одностороннее открытие	Длина карниза/ вес шторы	2 м	4 м	6 м
	5 кг	6.3	5.1	3.9
	10 кг	6.3	4.9	3.8
	15 кг	6.3	4.9	3.7
	20 кг	6.2	4.5	3.6
	25 кг	6.2	4.4	3.6
	30 кг	6.1	4.3	3.4
	35 кг	6.0	4.3	3.3
Открытие от центра	Длина карниза/ вес шторы	2 м	4 м	6 м
	5 кг	8.4	6.6	5.5
	10 кг	8.2	6.6	5.5
	15 кг	8.1	6.4	5.3
	20 кг	8.0	6.3	5.3
	25 кг	7.8	6.2	5.1
	30 кг	7.8	6.2	5.0
	35 кг	7.6	**6***	5.0

Movelite™ Wirefree 35 RTS

Применение

Зарядное устройство USB:

- Протестировано и сертифицировано для привода и аккумуляторной батареи Movelite Wirefree 35 RTS

Артикул	Наименование
9025269	Зарядное устройство USB для Movelite Wirefree 35 RTS

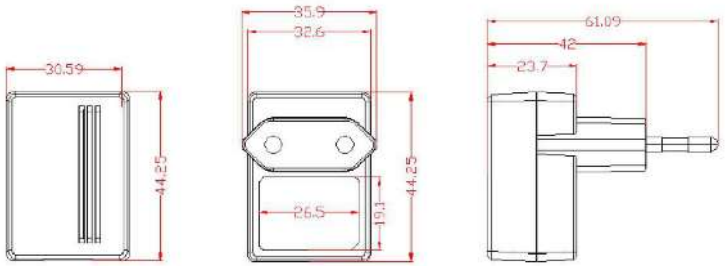

Movelite™ Wirefree 35 RTS

✓ Доступно

✗ Недоступно

MANDATORY
For Contract Version

Характеристики

Функции	Movelite™ WireFree 35	Irismo WireFree 45
Плавный старт	✗	✓
Плавный стоп	✗	✓
Промежуточное положение My	✓	✓
Ручное управление	✓	✓
Функция Touch motion	✓	✓
Автоматические конечные положения	✓	✓
Радио управление	✓	✓
Регулируемые конечные положения	✓	✓
Регулировка скорости	✗	✓
Настройка кнопками на приводе	✗	✗
Измерение направления вращения	✓	✓
Сброс настроек к заводским	✓	✓
Индикатор светодиодный	✓	✓
Индикатор звуковой	✓	✓

Movelite™ Wirefree 35 RTS

Параметры радио

RTS 433,42 МГц
200 м на открытом пространстве
20 м через две бетонные стены

Ограничения

Для авиадоставки уровень зарядки аккумулятора д.б. ниже 30%.
Для зарядки аккумулятора используйте только зарядное устройство Somfy 5В, <=2 А

Movelite™ Wirefree 35 RTS

MANDATORY
For Contract Version

Сертификаты

CE EAC

Гарантия

5 лет гарантии на привод

2 года гарантии на аккумуляторную батарею

Movelite™ Wirefree 35 RTS

AT LIST DRAFT
For Contract Version

Цены

Артикул	Наименование	Цена, Руб. (с НДС)
1 240 365	Привод Movelite 35 Wirefree RTS	20 990
9 025 268	Аккумуляторная батарея Movelite WF Li-ion	5 900
9 025 269	Зарядное устройство USB	1 800

Movelite™ Wirefree 35 RTS

Упаковка и комплектность

Продукт	Кол-во.	Индивидуальная упаковка		Общая упаковка	
		Размеры упаковки (Д x Ш x В)	Вес (кг)	Размеры упаковки (Д x Ш x В)	Вес (кг)
Привод Movelite™ WF 35	1 шт./инд. упак. 8 шт./общ. упак.	0.36x0.11x0.08 м	1.17	0.46x0.39x0.18 м	9.4
Зарядное устройство	1 шт./инд. упак. 24 шт./общ. упак.	0.09x0.06x0.04 м	0.04	0.26x0.25x0.11 м	1
Аккумуляторная батарея	1 шт./инд. упак. 18 шт./общ. упак.	0.15x0.1x0.06 м	0.24	0.32x0.32x0.0.2 м	4.3

Movelite™ Wirefree 35 RTS

Упаковка и комплектность

Состав поставки привода:

1 инд. упак. привода = 1 Movelite™ WireFree 35 RTS + 1 USB кабель (4 м) + 1 аккумулятор + 1 руководство пользователя

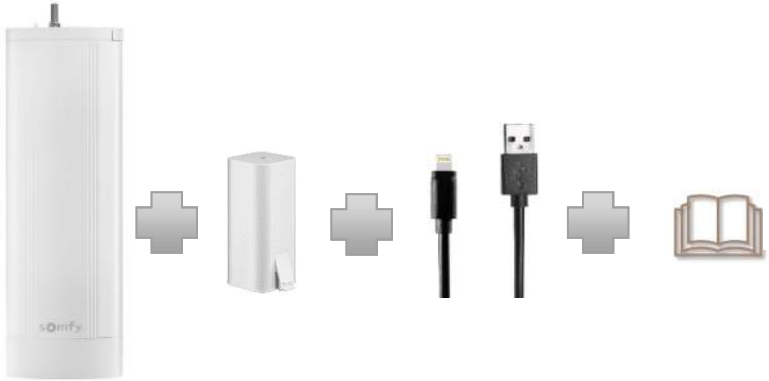

1 общая упаковка = 8 индивидуальных упаковок приводов

Movelite™ Wirefree 35 RTS

www.somfy.com

Инструкции и руководства

Руководство пользователя

Movelite™ WireFree RTS

EN	INSTRUCTIONS	PL	INSTRUKCJA
FR	NOTICE	RU	РУКОВОДСТВО
DE	ANLEITUNG	HU	ÚTMUTATÓ
NL	HANDLEIDING	HR	UPUTE
IT	MANUALE	SR	UPUTSTVA
ES	GUÍA	CS	NÁVOD
PT	INSTRUÇÕES	RO	INSTRUCŢIUNI
EL	ΕΓΧΕΙΡΙΔΙΟ	ZH	说明
DA	BRUGSVEJLEDNING	TR	TALIMATLAR
FI	KÄYTTÖOHJE	AR	التعليمات
SV	BRUKSANVISNING		
NO	BRUKSANVISNING		

		Тип привода	**Movelite WireFree 35 RTS**
		Технология	**RTS**
Механические характеристики электромотора	Номинальный крутящий момент	Нм	0.6
	Максимальный крутящий момент	Нм	0.8
	Скорость вращения без нагрузки	об/мин	105
	Номинальная скорость вращения	об/мин	105
	Температурный диапазон работы	°C	0°C до +60°C, 85% влажности при 35°C
	Температура хранения (только привод)	°C	-30°C до +80°C, 85% влажности при 35°C
	Температура хранения (аккумулятор) <3 месяцев	°C	0-35
	Температура хранения (аккумулятор) >3 месяцев	°C	15-25
	Ручное управление		Да
	Тип концевых выключателей		Настраиваемые
	Точность концевых выключателей	мм	±10
	Класс защиты	IP	30
	Плавный стоп		Нет
	Плавный старт		Нет
	Уровень шума (мощность) (1)	дБ (А)	41
	Уровень шума (давление) (1)	дБ (А)	38
	Вес мотора	г	1024
Электрические характеристики электромотора	Ток (спящий режим)	мА	<0,2
	Ток (режим пробуждения)	мА	8-9
	Потребление в режиме Stand by	Вт	< 0,003
	Емкость аккумуляторной батареи	мАч	2000
	Температура заряда	°C	0-40
	Время заряда	ч	<9
	Максимальное время работы в одном направлении (2)		2 мин 30 с
Радио характеристики	Способ управления		Передатчик RTS
	Радиопротокол		Somfy RTS
	Радиочастота	МГц	433,42 ±0,1
	Антенна		Встроенная
	Кол-во RTS передатчиков в памяти		максимум 12
	Плавающий код		65536 кодов
	Класс безопасности (изоляции)		Класс III
Стандарты и патенты	Сертификаты		MIC: CE, CB, EAC
	Патенты		Патентная заявка находится на рассмотрении

MANDATORY
For Contract Version

(1) Показательная величина, в соответствии с измерительными эталонами компании SOMFY
(2) Электропривод, постоянно работающий в течение длительного времени, может вызвать срабатывание системы термозащиты

Somfy Building happiness

Movelite™ Wirefree 35 RTS

Фотографии

ProTex

somfy Building happiness